乾式変圧器
TKH4 シリーズ

（ケース入）

■仕様

シリーズ名	TKH4 シリーズ
常規使用状態	屋内用、周囲温度 -5 ～ 40℃(日間平均 35℃以下、年間平均 20℃以下) 標高 1000m以下
適用規格	JEC-2200-2014 変圧器　及び　JEM 1310：2001 乾式変圧器の温度上昇限度及び基準巻線温度 (耐熱クラスH)
耐熱クラス及び温度上昇限度	耐熱クラス「H」温度上昇限度140K（巻線温度上昇）
設置場所	屋内単独設置、キュービクル収納

相数・結線		単相 二線		単相 三線				三相(人－◁)		三相(Δ－⋟)	
周波数(Hz)		50/60	60	50/60	60	50/60	60	50/60	60	50/60	60
一次電圧(V)		F220-R210-F200		F220-R210-F200		F440-R420-F400	F460-R440-F420	F440-R420-F400	F460-R440-F420	F440-R420-F400	F460-R440-F420
二次電圧(V)		105		210-105		210-105		210		210/121	
容量(kVA)	5	●	●	▲	▲	●	●	●	●	●	●
	7.5	●	●	▲	▲	●	●	●	●	●	●
	10	●	●	▲	▲	●	●	●	●	●	●
	15	●	●	▲	▲	●	●	●	●	●	●
	20	●	●	▲	▲	●	●	●	●	●	●
	30	●	●	▲	▲	●	●	●	●	●	●
	40	●	●	▲	▲	●	●	●	●	●	●
	50	●	●	▲	▲	●	●	●	●	●	●
	75	●	●	—	—	●	●	●	●	●	●
	100	●	●	—	—	●	●	●	●	●	●
	150	—	—	—	—	●	●	●	●	●	●
	200	—	—	—	—	●	●	●	●	●	●
	300	—	—	—	—	●	●	●	●	●	●

相数・結線		三／二相（スコット）		三／一相（逆V）					
周波数(Hz)		50/60	60	50/60	60	50/60	60	50/60	60
一次電圧(V)		210(100kVA 以下) 420(100kVA 超過)	210(100kVA 以下) 440(100kVA 超過)	F220-R210-F200		F220-R210-F200		F440-R420-F400	F460-R440-F420
二次電圧(V)		210-105		105		210-105		210-105	
容量(kVA)	5	●	●	▲	▲	●	●	▲	▲
	7.5	●	●	▲	▲	●	●	▲	▲
	10	●	●	▲	▲	●	●	▲	▲
	15	●	●	▲	▲	●	●	▲	▲
	20	●	●	▲	▲	●	●	▲	▲
	30	●	●	▲	▲	●	●	▲	▲
	40	●	●	—	—	—	—	—	—
	50	●	●	—	—	—	—	—	—
	75	●	●	—	—	—	—	—	—
	100	●	●	—	—	—	—	—	—
	150	●	●	—	—	—	—	—	—
	200	●	●	—	—	—	—	—	—
	300	●	●	—	—	—	—	—	—

●標準仕様品　▲準標準仕様品　［準標準仕様品及び上記電圧仕様以外の寸法、特性についてはお問い合わせ下さい。］

●形式の説明

TKH4-□□□□□-□□□

- ●相　数（一次/二次）　1 単二／単二　2 単二／単三　3 三相（人－◁）　4 三相（Δ－⋟）　5 三相（Δ－Δ）　6 三相（人－人）　7 三相（Δ－⋟）　Q スコット（三相/単相×2）　V 逆V（三相/単相×1）　N その他
- ●周 波 数　5 50/60Hz　6 60Hz　●50Hzをご用命の際は、50/60Hzをご指定下さい。
- ●容　量　kVA単位で表示（小数点以下四捨五入で、三桁表示）　5kVA→ 0 0 5
- ●一次電圧 ●二次電圧　定格電圧の100Vの位　一次･二次いずれかが非標準電圧の場合は番号の後ろに N を付けて一次電圧および二次電圧をご指示願います。カタログ準標準電圧の場合は「N」は不要です。
- ●オプション　B 防振ゴム　C ケース※1　D ダイヤル温度計※2　E 混触防止板　P 車輪※3　T タップ端子カバー

※1　ケースの種類・材質・塗装色については別途ご相談ください。　標準色／マンセル5Y7/1 半ツヤ
※2　つるの長さは2.5mです。表示部を盤側にて取付けてください。
※3　移動方向をご指示ください。

乾式変圧器 TKH4シリーズ

■単相二線　●一次：F220-R210-F200V　●二次：105V

容量(kVA)	型式	周波数(Hz)	外形寸法(mm) Ⓦ	Ⓓ	Ⓗ	取付寸法(mm) XS	YS	DS	端子サイズ 一次端子	二次端子	総質量(kg)
5	TKH4-15005-21	50/60	360	240	365	290	142	φ12切込	M6	M8	44
	TKH4-16005-21	60	360	230	365	290	132	φ12切込	M6	M8	38
7.5	TKH4-15008-21	50/60	360	265	365	290	162	φ12切込	M8	M8	56
	TKH4-16008-21	60	360	255	365	290	152	φ12切込	M8	M8	50
10	TKH4-15010-21	50/60	360	295	370	290	177	φ12切込	M8	M10	66
	TKH4-16010-21	60	360	280	370	290	162	φ12切込	M8	M10	58
15	TKH4-15015-21	50/60	360	350	390	290	222	φ12切込	M10	M10	96
	TKH4-16015-21	60	360	325	390	290	197	φ12切込	M10	M10	82
20	TKH4-15020-21	50/60	380	330	520	280	222	φ12切込	M10	M10	110
	TKH4-16020-21	60	380	310	520	280	207	φ12切込	M10	M10	94
30	TKH4-15030-21	50/60	380	370	520	280	277	φ12切込	M10	M10	160
	TKH4-16030-21	60	380	350	520	280	252	φ12切込	M10	M10	135
40	TKH4-15040-21	50/60	380	435	635	280	292	φ12切込	M10	M12	185
	TKH4-16040-21	60	380	405	635	280	267	φ12切込	M10	M12	160
50	TKH4-15050-21	50/60	380	485	635	280	312	φ12切込	M10	M12	210
	TKH4-16050-21	60	380	455	635	280	282	φ12切込	M10	M12	180
75	TKH4-15075-21	50/60	480	435	790	360	288	φ12切込	M12	図B	290
	TKH4-16075-21	60	480	405	790	360	258	φ12切込	M12	図B	250
100	TKH4-15100-21	50/60	480	485	910	360	303	φ12切込	図A	図D	360
	TKH4-16100-21	60	480	455	910	360	273	φ12切込	図A	図D	320

■単相二線　5～15kVA

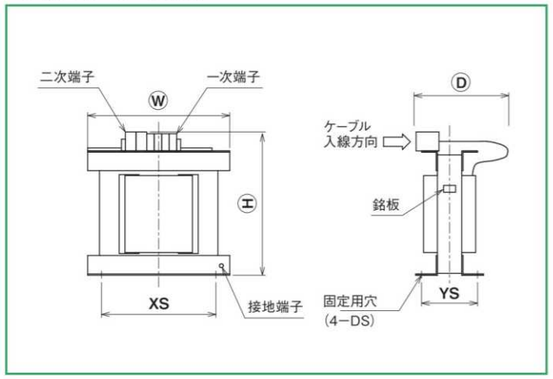

■単相二線　20～50kVA

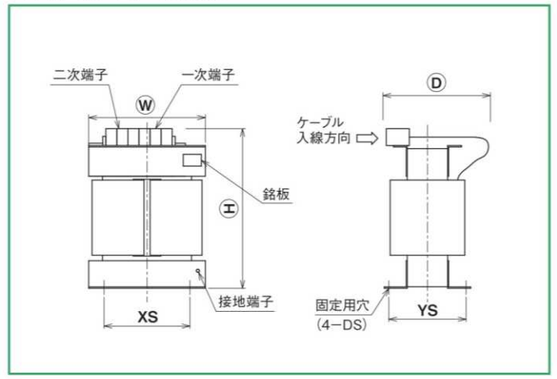

■単相二線　75kVA

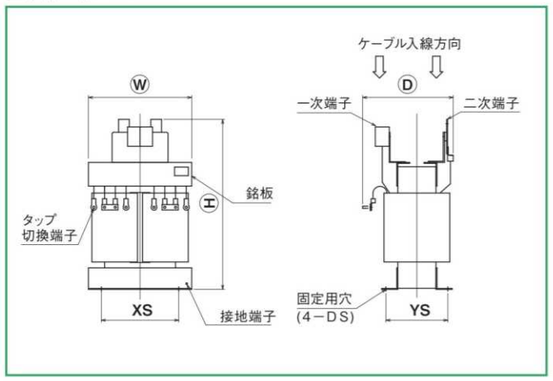

■単相二線　100kVA

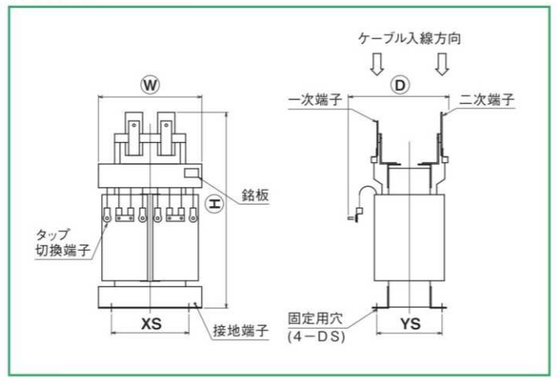

●端子サイズ

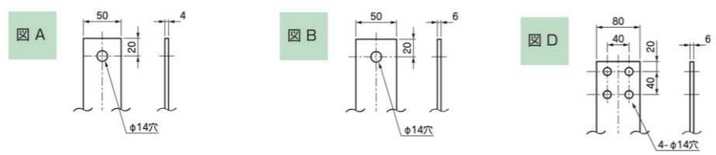

選定表／外形図

■単相三線　●一次：F440-R420-F400V（50/60Hz）・F460-R440-F420V（60Hz）　●二次：210-105V

容量(kVA)	型式	周波数(Hz)	外形寸法(mm) Ⓦ	外形寸法(mm) Ⓓ	外形寸法(mm) Ⓗ	取付寸法(mm) XS	取付寸法(mm) YS	取付寸法(mm) DS	端子サイズ 一次端子	端子サイズ 二次端子	総質量(kg)
5	TKH4-25005-42	50/60	360	210	360	290	142	φ12切込	M5	M6	46
	TKH4-26005-42	60	360	200	360	290	132	φ12切込	M5	M6	40
7.5	TKH4-25008-42	50/60	360	250	365	290	162	φ12切込	M6	M8	56
	TKH4-26008-42	60	360	240	365	290	152	φ12切込	M6	M8	52
10	TKH4-25010-42	50/60	360	280	365	290	177	φ12切込	M6	M8	66
	TKH4-26010-42	60	360	270	365	290	162	φ12切込	M6	M8	56
15	TKH4-25015-42	50/60	360	340	390	290	222	φ12切込	M8	M10	96
	TKH4-26015-42	60	360	315	390	290	197	φ12切込	M8	M10	82
20	TKH4-25020-42	50/60	380	330	520	280	222	φ12切込	M8	M10	110
	TKH4-26020-42	60	380	300	520	280	207	φ12切込	M8	M10	94
30	TKH4-25030-42	50/60	380	370	520	280	277	φ12切込	M8	M10	160
	TKH4-26030-42	60	380	350	520	280	252	φ12切込	M8	M10	135
40	TKH4-25040-42	50/60	380	420	630	280	292	φ12切込	M8	M10	185
	TKH4-26040-42	60	380	390	630	280	267	φ12切込	M8	M10	160
50	TKH4-25050-42	50/60	380	455	635	280	312	φ12切込	M10	M12	210
	TKH4-26050-42	60	380	425	635	280	282	φ12切込	M10	M12	180
75	TKH4-25075-42	50/60	480	430	755	360	288	φ12切込	M10	M12	290
	TKH4-26075-42	60	480	400	755	360	258	φ12切込	M10	M12	250
100	TKH4-25100-42	50/60	480	450	835	360	303	φ12切込	M10	M12	360
	TKH4-26100-42	60	480	420	835	360	273	φ12切込	M10	M12	320
150	TKH4-25150-42	50/60	620	510	975	470	390	φ15	M12	図E，図G	390
	TKH4-26150-42	60	620	480	975	470	360	φ15	M12	図E，図G	340
200	TKH4-25200-42	50/60	660	555	1135	530	410	φ20	図A	図E，図G	500
	TKH4-26200-42	60	660	525	1135	530	380	φ20	図A	図E，図G	430
300	TKH4-25300-42	50/60	660	600	1255	530	440	φ20	図D	図F，図H	740
	TKH4-26300-42	60	660	565	1255	530	410	φ20	図D	図F，図H	640

■単相三線　5～15kVA

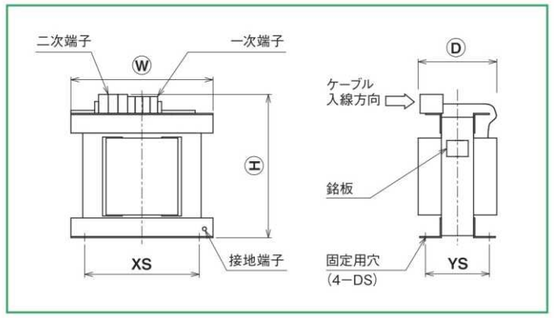

■単相三線　20～50kVA

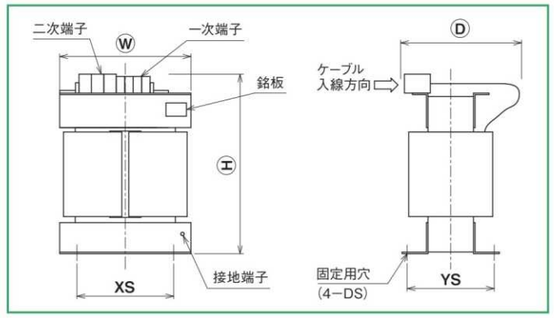

■単相三線　75～100kVA

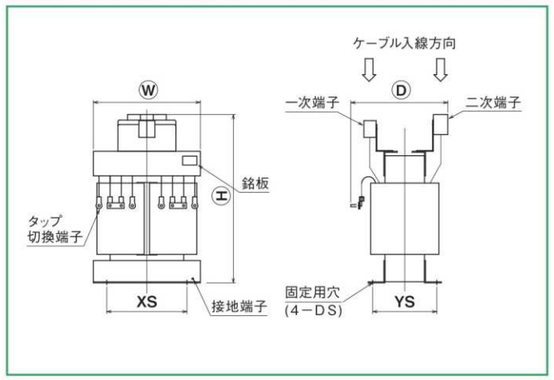

■単相三線　150～300kVA

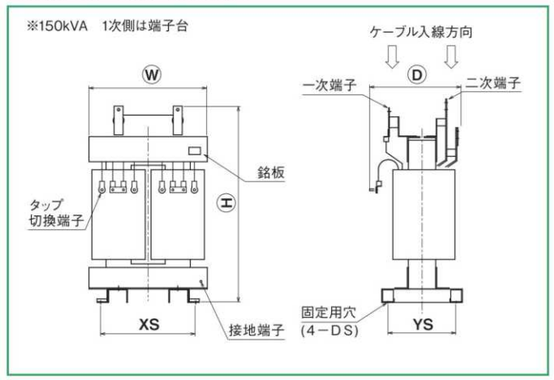

●端子サイズ

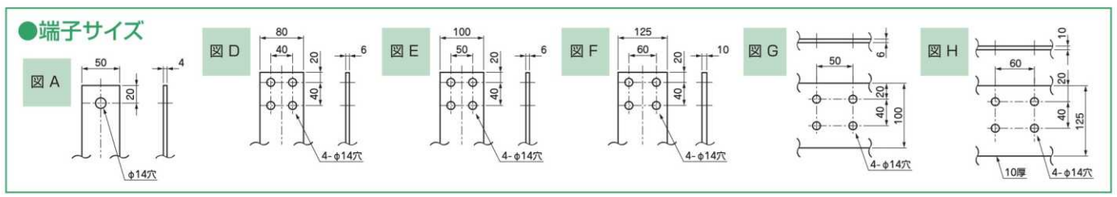

■三相（人−◁ 結線）　●一次：F440-R420-F400V（50/60Hz）・F460-R440-F420V（60Hz）　●二次：210V

容量(kVA)	型式	周波数(Hz)	外形寸法(mm) Ⓦ	外形寸法(mm) Ⓓ	外形寸法(mm) Ⓗ	取付寸法(mm) XS	取付寸法(mm) YS	取付寸法(mm) DS	端子サイズ 一次端子	端子サイズ 二次端子	総質量(kg)
5	TKH4-35005-42	50/60	390	190	325	290	147	φ12切込	M4	M4	48
	TKH4-36005-42	60	390	180	325	290	137	φ12切込	M4	M4	44
7.5	TKH4-35008-42	50/60	390	215	330	290	167	φ12切込	M4	M5	62
	TKH4-36008-42	60	390	205	330	290	152	φ12切込	M4	M5	54
10	TKH4-35010-42	50/60	390	240	360	290	187	φ12切込	M5	M5	82
	TKH4-36010-42	60	390	220	360	290	167	φ12切込	M5	M5	72
15	TKH4-35015-42	50/60	540	245	410	410	182	φ12切込	M5	M6	105
	TKH4-36015-42	60	540	235	410	410	172	φ12切込	M5	M6	94
20	TKH4-35020-42	50/60	540	280	445	410	197	φ12切込	M6	M8	120
	TKH4-36020-42	60	540	270	445	410	182	φ12切込	M6	M8	105
30	TKH4-35030-42	50/60	540	340	480	410	222	φ12切込	M8	M10	160
	TKH4-36030-42	60	540	320	480	410	202	φ12切込	M8	M10	140
40	TKH4-35040-42	50/60	600	345	565	490	222	φ12切込	M8	M10	185
	TKH4-36040-42	60	600	330	565	490	207	φ12切込	M8	M10	160
50	TKH4-35050-42	50/60	600	400	570	490	252	φ12切込	M10	M10	230
	TKH4-36050-42	60	600	380	570	490	232	φ12切込	M10	M10	200
75	TKH4-35075-42	50/60	660	435	635	550	272	φ12切込	M10	M10	345
	TKH4-36075-42	60	660	410	635	550	247	φ12切込	M10	M10	295
100	TKH4-35100-42	50/60	660	460	685	550	297	φ12切込	M10	M10	425
	TKH4-36100-42	60	660	440	685	550	267	φ12切込	M10	M10	365
150	TKH4-35150-42	50/60	810	575	890	740	430	φ20	M10	M12	540
	TKH4-36150-42	60	810	540	890	740	390	φ20	M10	M12	460
200	TKH4-35200-42	50/60	810	585	985	740	430	φ20	M10	図A	690
	TKH4-36200-42	60	810	555	985	740	400	φ20	M10	図A	600
300	TKH4-35300-42	50/60	1010	630	1115	870	400	φ20	M12	図E	890
	TKH4-36300-42	60	1010	600	1115	870	370	φ20	M12	図E	780

■三相（人−◁ 結線）　5～30kVA

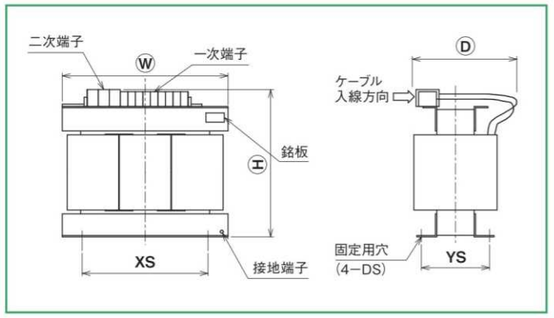

■三相（人−◁ 結線）　40～100kVA

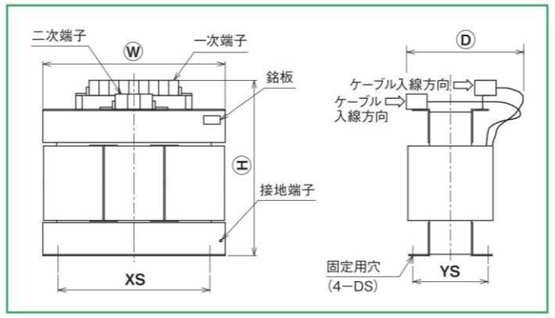

■三相（人−◁ 結線）　150kVA

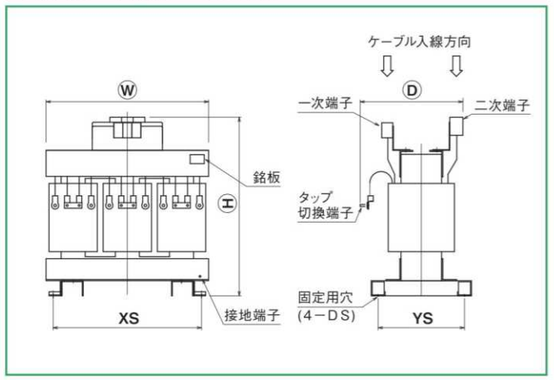

■三相（人−◁ 結線）　200～300kVA

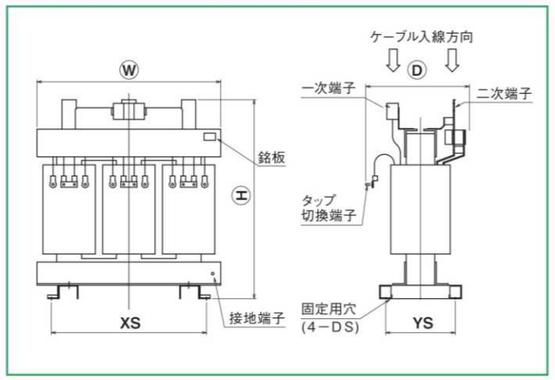

●端子サイズ

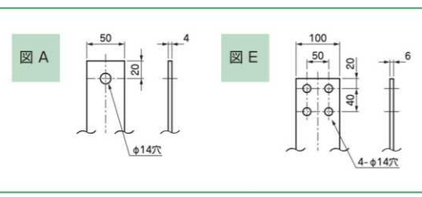

選定表／外形図

■三相（△-Y 結線）　●一次：F440-R420-F400V（50/60Hz）・F460-R440-F420V（60Hz）　●二次：210/121V

容量 (kVA)	型式	周波数 (Hz)	外形寸法(mm)			取付寸法(mm)			端子サイズ		総質量(kg)
			Ⓦ	Ⓓ	Ⓗ	XS	YS	DS	一次端子	二次端子	
5	TKH4-45005-42	50/60	390	195	325	290	147	φ12切込	M4	M4	48
	TKH4-46005-42	60	390	185	325	290	137	φ12切込	M4	M4	44
7.5	TKH4-45008-42	50/60	390	235	330	290	167	φ12切込	M4	M6	58
	TKH4-46008-42	60	390	220	330	290	152	φ12切込	M4	M6	50
10	TKH4-45010-42	50/60	390	265	360	290	187	φ12切込	M4	M6	76
	TKH4-46010-42	60	390	245	360	290	167	φ12切込	M4	M6	64
15	TKH4-45015-42	50/60	540	260	410	410	182	φ12切込	M5	M6	105
	TKH4-46015-42	60	540	250	410	410	172	φ12切込	M5	M6	96
20	TKH4-45020-42	50/60	540	300	445	410	197	φ12切込	M5	M8	135
	TKH4-46020-42	60	540	290	445	410	182	φ12切込	M5	M8	115
30	TKH4-45030-42	50/60	540	380	480	410	222	φ12切込	M6	M10	160
	TKH4-46030-42	60	540	360	480	410	202	φ12切込	M6	M10	140
40	TKH4-45040-42	50/60	600	370	560	490	222	φ12切込	M6	M10	185
	TKH4-46040-42	60	600	360	560	490	207	φ12切込	M6	M10	165
50	TKH4-45050-42	50/60	600	420	565	490	252	φ12切込	M8	M10	230
	TKH4-46050-42	60	600	400	565	490	232	φ12切込	M8	M10	205
75	TKH4-45075-42	50/60	660	470	635	550	272	φ12切込	M10	M10	345
	TKH4-46075-42	60	660	450	635	550	247	φ12切込	M10	M10	295
100	TKH4-45100-42	50/60	660	510	685	550	297	φ12切込	M10	M12	430
	TKH4-46100-42	60	660	480	685	550	267	φ12切込	M10	M12	360
150	TKH4-45150-42	50/60	810	535	890	740	430	φ20	M10	M12	580
	TKH4-46150-42	60	810	500	890	740	390	φ20	M10	M12	500
200	TKH4-45200-42	50/60	810	600	985	740	430	φ20	M10	図A	700
	TKH4-46200-42	60	810	570	985	740	400	φ20	M10	図A	610
300	TKH4-45300-42	50/60	1010	550	1115	870	400	φ20	M12	図E，図G	800
	TKH4-46300-42	60	1010	520	1115	870	370	φ20	M12	図E，図G	690

■三相（△-Y 結線）　5～30kVA

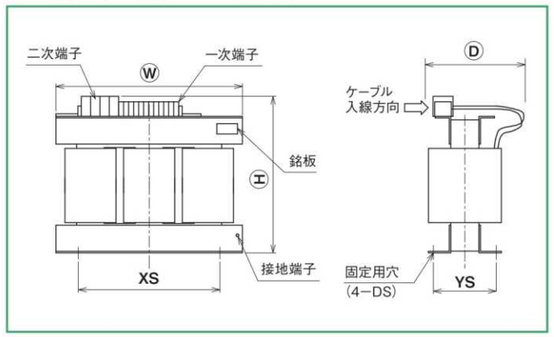

■三相（△-Y 結線）　40～100kVA

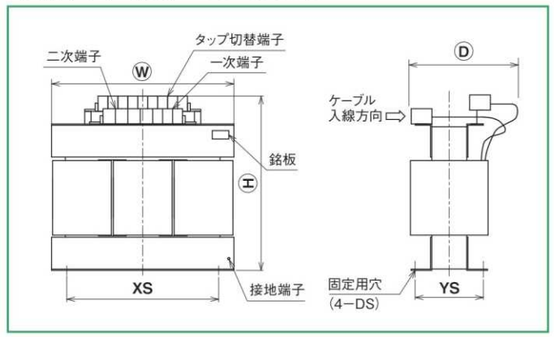

■三相（△-Y 結線）　150kVA

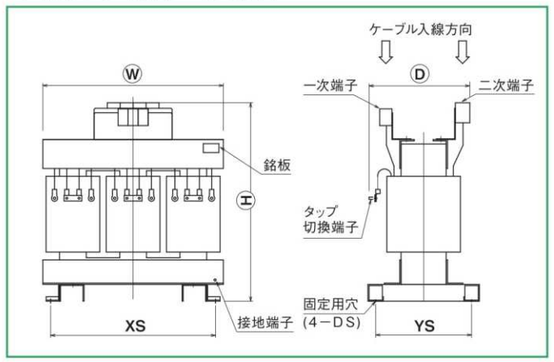

■三相（△-Y 結線）　200～300kVA

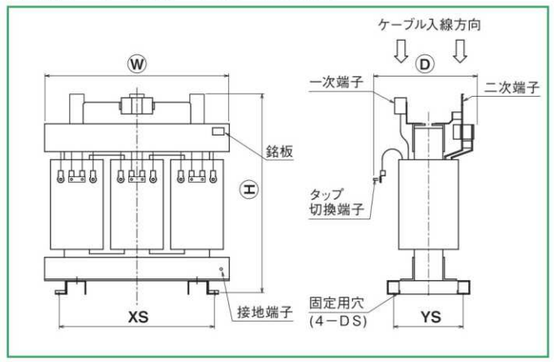

●端子サイズ

図A

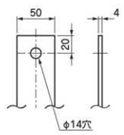

図E

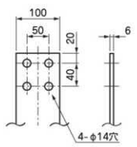

図G

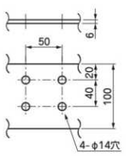

■三相／二相（スコット結線）　●一次：210V(100kVA 以下) 420V(100kVA 超過)　●二次：210-105V(50/60Hz)
●一次：210V(100kVA 以下) 440V(100kVA 超過)　●二次：210-105V(60Hz)

容量 (kVA)	型式	周波数 (Hz)	外形寸法(mm)			取付寸法(mm)			端子サイズ		総質量(kg)
			Ⓦ	Ⓓ	Ⓗ	XS	YS	DS	一次端子	二次端子	
5	TKH4-Q5005-22	50/60	400	205	330	290	147	φ12切込	M4	M5	52
	TKH4-Q6005-22	60	400	190	330	290	137	φ12切込	M4	M5	46
7.5	TKH4-Q5008-22	50/60	400	230	360	290	167	φ12切込	M4	M5	70
	TKH4-Q6008-22	60	400	215	360	290	152	φ12切込	M4	M5	60
10	TKH4-Q5010-22	50/60	400	260	400	290	182	φ12切込	M6	M6	80
	TKH4-Q6010-22	60	400	240	400	290	162	φ12切込	M6	M6	66
15	TKH4-Q5015-22	50/60	470	285	445	360	197	φ12切込	M8	M8	115
	TKH4-Q6015-22	60	470	275	445	360	182	φ12切込	M8	M8	100
20	TKH4-Q5020-22	50/60	470	305	475	360	212	φ12切込	M8	M8	140
	TKH4-Q6020-22	60	470	285	475	360	192	φ12切込	M8	M8	120
30	TKH4-Q5030-22	50/60	470	350	550	360	227	φ12切込	M8	M8	180
	TKH4-Q6030-22	60	470	330	550	360	207	φ12切込	M8	M8	160
40	TKH4-Q5040-22	50/60	580	380	595	450	237	φ12切込	M10	M10	230
	TKH4-Q6040-22	60	580	360	595	450	217	φ12切込	M10	M10	200
50	TKH4-Q5050-22	50/60	580	425	645	450	262	φ12切込	M10	M10	300
	TKH4-Q6050-22	60	580	405	645	450	242	φ12切込	M10	M10	260
75	TKH4-Q5075-22	50/60	605	500	645	450	307	φ12切込	M10	M10	390
	TKH4-Q6075-22	60	605	470	645	450	272	φ12切込	M10	M10	325
100	TKH4-Q5100-22	50/60	810	480	785	420	268	φ12切込	M10	M10	440
	TKH4-Q6100-22	60	810	450	785	420	243	φ12切込	M10	M10	380
150	TKH4-Q5150-42	50/60	810	540	950	690	420	φ20	M10	M12	690
	TKH4-Q6150-42	60	810	510	950	690	390	φ20	M10	M12	580
200	TKH4-Q5200-42	50/60	920	540	1110	760	410	φ20	図A	図D	770
	TKH4-Q6200-42	60	920	510	1110	760	380	φ20	図A	図D	660
300	TKH4-Q5300-42	50/60	920	560	1230	760	430	φ20	図A	図E	1050
	TKH4-Q6300-42	60	920	530	1230	760	400	φ20	図A	図E	930

■三相／二相（スコット結線）　5～75kVA

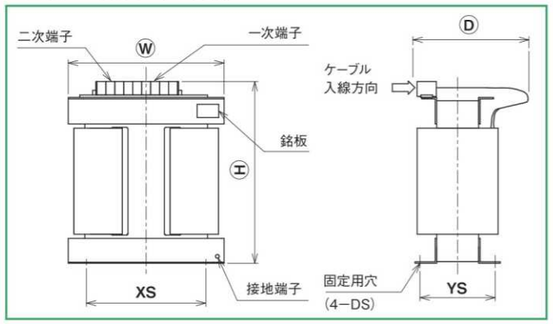

■三相／二相（スコット結線）　100～150kVA

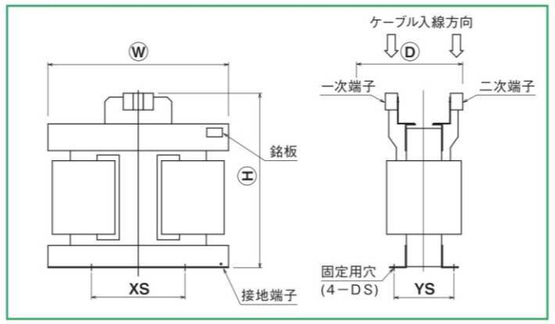

■三相／二相（スコット結線）　200～300kVA

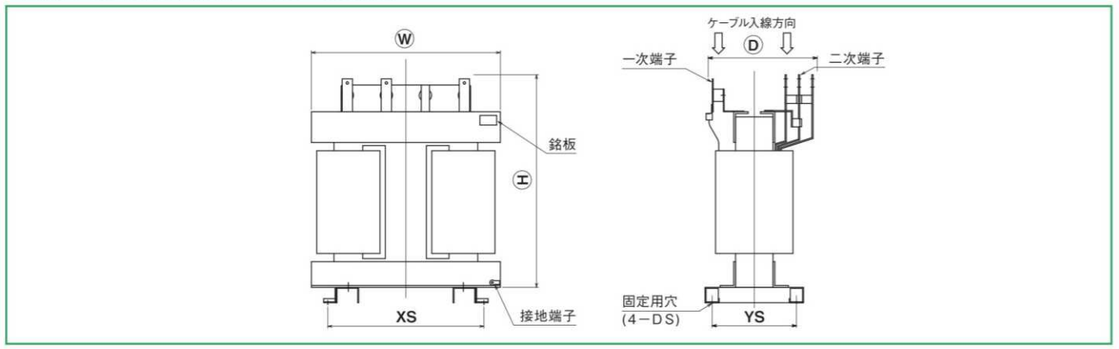

●端子サイズ

図D

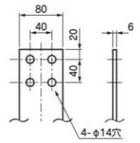

図E

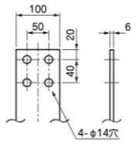

選定表／外形図

■三相／一相（逆V結線）　●一次：F220-R210-F200V　●二次：210-105V

容量 (kVA)	型式	周波数 (Hz)	外形寸法(mm)			取付寸法(mm)			端子サイズ		総質量(kg)
			Ⓦ	Ⓓ	Ⓗ	XS	YS	DS	一次端子	二次端子	
5	TKH4-V5005-22	50/60	390	210	335	290	162	φ12切込	M5	M8	56
	TKH4-V6005-22	60	390	190	335	290	147	φ12切込	M5	M8	48
7.5	TKH4-V5008-22	50/60	395	280	365	290	182	φ12切込	M6	M8	70
	TKH4-V6008-22	60	395	260	365	290	167	φ12切込	M6	M8	62
10	TKH4-V5010-22	50/60	395	305	365	290	192	φ12切込	M6	M8	80
	TKH4-V6010-22	60	395	285	365	290	177	φ12切込	M6	M8	70
15	TKH4-V5015-22	50/60	540	300	450	410	192	φ12切込	M8	M10	120
	TKH4-V6015-22	60	540	290	450	410	177	φ12切込	M8	M10	105
20	TKH4-V5020-22	50/60	540	320	480	410	202	φ12切込	M8	M10	140
	TKH4-V6020-22	60	540	310	480	410	187	φ12切込	M8	M10	125
30	TKH4-V5030-22	50/60	545	450	480	410	237	φ12切込	M10	M10	190
	TKH4-V6030-22	60	545	430	480	410	217	φ12切込	M10	M10	165

■三相／一相（逆V結線）　5～30kVA

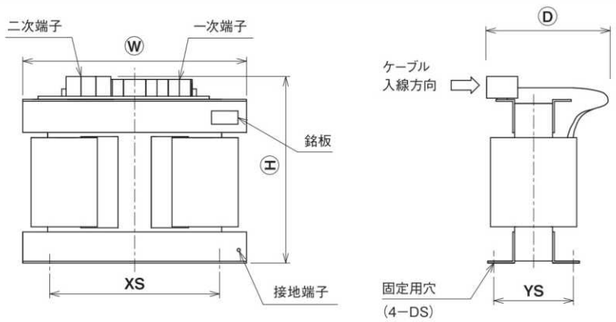

ケース入り選定表（オプション）

■単相二線

容量 (kVA)	型式	周波数 (Hz)	外形寸法 (mm)			取付寸法 (mm)			総質量 (kg)	外形図
			Ⓦ	Ⓓ	Ⓗ	XS	YS	DS		
5	TKH4-15005-21C	50/60	520	520	645	460	400	φ15	79	図1
	TKH4-16005-21C	60	520	520	645	460	400	φ15	73	
7.5	TKH4-15008-21C	50/60	520	520	645	460	400	φ15	91	
	TKH4-16008-21C	60	520	520	645	460	400	φ15	85	
10	TKH4-15010-21C	50/60	520	520	645	460	400	φ15	101	
	TKH4-16010-21C	60	520	520	645	460	400	φ15	93	
15	TKH4-15015-21C	50/60	520	520	645	460	400	φ15	131	
	TKH4-16015-21C	60	520	520	645	460	400	φ15	117	
20	TKH4-15020-21C	50/60	620	620	845	560	500	φ15	155	
	TKH4-16020-21C	60	620	620	845	560	500	φ15	139	
30	TKH4-15030-21C	50/60	620	620	845	560	500	φ15	205	
	TKH4-16030-21C	60	620	620	845	560	500	φ15	180	
40	TKH4-15040-21C	50/60	620	620	845	560	500	φ15	230	
	TKH4-16040-21C	60	620	620	845	560	500	φ15	205	
50	TKH4-15050-21C	50/60	620	620	845	560	500	φ15	255	
	TKH4-16050-21C	60	620	620	845	560	500	φ15	225	
75	TKH4-15075-21C	50/60	580	620	1140	500	500	φ15	340	図2
	TKH4-16075-21C	60	580	620	1140	500	500	φ15	300	
100	TKH4-15100-21C	50/60	580	670	1250	500	550	φ15	420	
	TKH4-16100-21C	60	580	670	1250	500	550	φ15	380	

■単相三線

容量 (kVA)	型式	周波数 (Hz)	外形寸法 (mm)			取付寸法 (mm)			総質量 (kg)	外形図
			Ⓦ	Ⓓ	Ⓗ	XS	YS	DS		
5	TKH4-25005-42C	50/60	520	520	645	460	400	φ15	81	図1
	TKH4-26005-42C	60	520	520	645	460	400	φ15	75	
7.5	TKH4-25008-42C	50/60	520	520	645	460	400	φ15	91	
	TKH4-26008-42C	60	520	520	645	460	400	φ15	87	
10	TKH4-25010-42C	50/60	520	520	645	460	400	φ15	101	
	TKH4-26010-42C	60	520	520	645	460	400	φ15	91	
15	TKH4-25015-42C	50/60	520	520	645	460	400	φ15	131	
	TKH4-26015-42C	60	520	520	645	460	400	φ15	117	
20	TKH4-25020-42C	50/60	620	620	845	560	500	φ15	155	
	TKH4-26020-42C	60	620	620	845	560	500	φ15	139	
30	TKH4-25030-42C	50/60	620	620	845	560	500	φ15	205	
	TKH4-26030-42C	60	620	620	845	560	500	φ15	180	
40	TKH4-25040-42C	50/60	620	620	845	560	500	φ15	230	
	TKH4-26040-42C	60	620	620	845	560	500	φ15	205	
50	TKH4-25050-42C	50/60	620	620	845	560	500	φ15	255	
	TKH4-26050-42C	60	620	620	845	560	500	φ15	225	
75	TKH4-25075-42C	50/60	580	620	1140	500	500	φ15	340	図2
	TKH4-26075-42C	60	580	620	1140	500	500	φ15	300	
100	TKH4-25100-42C	50/60	580	670	1250	500	550	φ15	420	
	TKH4-26100-42C	60	580	670	1250	500	550	φ15	380	
150	TKH4-25150-42C	50/60	750	770	1375	400	660	φ15	485	
	TKH4-26150-42C	60	750	770	1375	400	660	φ15	435	
200	TKH4-25200-42C	50/60	800	770	1500	500	650	φ20	595	
	TKH4-26200-42C	60	800	770	1500	500	650	φ20	545	
300	TKH4-25300-42C	50/60	800	870	1700	500	750	φ20	850	
	TKH4-26300-42C	60	800	870	1700	500	750	φ20	760	

ケース入り選定表（オプション）／外形図

■三相（人−◁ 結線）

容量 (kVA)	型式	周波数 (Hz)	外形寸法 (mm)			取付寸法 (mm)			総質量 (kg)	外形図
			Ⓦ	Ⓓ	Ⓗ	XS	YS	DS		
5	TKH4-35005-42C	50/60	520	520	645	460	400	φ15	83	図1
	TKH4-36005-42C	60	520	520	645	460	400	φ15	79	
7.5	TKH4-35008-42C	50/60	520	520	645	460	400	φ15	97	
	TKH4-36008-42C	60	520	520	645	460	400	φ15	89	
10	TKH4-35010-42C	50/60	520	520	645	460	400	φ15	117	
	TKH4-36010-42C	60	520	520	645	460	400	φ15	107	
15	TKH4-35015-42C	50/60	620	620	845	560	500	φ15	150	
	TKH4-36015-42C	60	620	620	845	560	500	φ15	139	
20	TKH4-35020-42C	50/60	620	620	845	560	500	φ15	165	
	TKH4-36020-42C	60	620	620	845	560	500	φ15	150	
30	TKH4-35030-42C	50/60	620	620	845	560	500	φ15	205	
	TKH4-36030-42C	60	620	620	845	560	500	φ15	185	
40	TKH4-35040-42C	50/60	720	670	855	660	550	φ15	240	
	TKH4-36040-42C	60	720	670	855	660	550	φ15	215	
50	TKH4-35050-42C	50/60	720	670	855	660	550	φ15	285	
	TKH4-36050-42C	60	720	670	855	660	550	φ15	255	
75	TKH4-35075-42C	50/60	770	670	925	710	550	φ15	410	
	TKH4-36075-42C	60	770	670	925	710	550	φ15	360	
100	TKH4-35100-42C	50/60	770	670	925	710	550	φ15	490	
	TKH4-36100-42C	60	770	670	925	710	550	φ15	430	
150	TKH4-35150-42C	50/60	900	670	1175	600	560	φ15	635	図2
	TKH4-36150-42C	60	900	670	1175	600	560	φ15	555	
200	TKH4-35200-42C	50/60	900	770	1375	600	660	φ15	800	
	TKH4-36200-42C	60	900	770	1375	600	660	φ15	710	
300	TKH4-35300-42C	50/60	1150	820	1515	700	700	φ20	1050	
	TKH4-36300-42C	60	1150	820	1515	700	700	φ20	940	

■三相（△−⊻ 結線）

容量 (kVA)	型式	周波数 (Hz)	外形寸法 (mm)			取付寸法 (mm)			総質量 (kg)	外形図
			Ⓦ	Ⓓ	Ⓗ	XS	YS	DS		
5	TKH4-45005-42C	50/60	520	520	645	460	400	φ15	83	図1
	TKH4-46005-42C	60	520	520	645	460	400	φ15	79	
7.5	TKH4-45008-42C	50/60	520	520	645	460	400	φ15	93	
	TKH4-46008-42C	60	520	520	645	460	400	φ15	85	
10	TKH4-45010-42C	50/60	520	520	645	460	400	φ15	111	
	TKH4-46010-42C	60	520	520	645	460	400	φ15	99	
15	TKH4-45015-42C	50/60	620	620	845	560	500	φ15	150	
	TKH4-46015-42C	60	620	620	845	560	500	φ15	141	
20	TKH4-45020-42C	50/60	620	620	845	560	500	φ15	180	
	TKH4-46020-42C	60	620	620	845	560	500	φ15	160	
30	TKH4-45030-42C	50/60	620	620	845	560	500	φ15	205	
	TKH4-46030-42C	60	620	620	845	560	500	φ15	185	
40	TKH4-45040-42C	50/60	720	670	855	660	550	φ15	240	
	TKH4-46040-42C	60	720	670	855	660	550	φ15	220	
50	TKH4-45050-42C	50/60	720	670	855	660	550	φ15	285	
	TKH4-46050-42C	60	720	670	855	660	550	φ15	260	
75	TKH4-45075-42C	50/60	770	670	925	710	550	φ15	410	
	TKH4-46075-42C	60	770	670	925	710	550	φ15	360	
100	TKH4-45100-42C	50/60	770	670	925	710	550	φ15	495	
	TKH4-46100-42C	60	770	670	925	710	550	φ15	425	
150	TKH4-45150-42C	50/60	900	670	1175	600	560	φ15	675	図2
	TKH4-46150-42C	60	900	670	1175	600	560	φ15	595	
200	TKH4-45200-42C	50/60	900	770	1375	600	660	φ15	810	
	TKH4-46200-42C	60	900	770	1375	600	660	φ15	720	
300	TKH4-45300-42C	50/60	1150	820	1515	700	700	φ20	960	
	TKH4-46300-42C	60	1150	820	1515	700	700	φ20	850	

■三相／二相（スコット結線）

容量 (kVA)	型式	周波数 (Hz)	外形寸法 (mm)			取付寸法 (mm)			総質量 (kg)	外形図
			Ⓦ	Ⓓ	Ⓗ	XS	YS	DS		
5	TKH4-Q5005-22C	50/60	520	520	645	460	400	φ15	87	図1
	TKH4-Q6005-22C	60	520	520	645	460	400	φ15	81	
7.5	TKH4-Q5008-22C	50/60	520	520	645	460	400	φ15	105	
	TKH4-Q6008-22C	60	520	520	645	460	400	φ15	95	
10	TKH4-Q5010-22C	50/60	520	520	645	460	400	φ15	115	
	TKH4-Q6010-22C	60	520	520	645	460	400	φ15	101	
15	TKH4-Q5015-22C	50/60	620	620	845	560	500	φ15	160	
	TKH4-Q6015-22C	60	620	620	845	560	500	φ15	145	
20	TKH4-Q5020-22C	50/60	620	620	845	560	500	φ15	185	
	TKH4-Q6020-22C	60	620	620	845	560	500	φ15	165	
30	TKH4-Q5030-22C	50/60	620	620	845	560	500	φ15	225	
	TKH4-Q6030-22C	60	620	620	845	560	500	φ15	205	
40	TKH4-Q5040-22C	50/60	720	670	855	660	550	φ15	285	
	TKH4-Q6040-22C	60	720	670	855	660	550	φ15	255	
50	TKH4-Q5050-22C	50/60	720	670	855	660	550	φ15	355	
	TKH4-Q6050-22C	60	720	670	855	660	550	φ15	315	
75	TKH4-Q5075-22C	50/60	770	670	925	710	550	φ15	460	
	TKH4-Q6075-22C	60	770	670	925	710	550	φ15	395	
100	TKH4-Q5100-22C	50/60	950	670	1100	870	550	φ15	510	図2
	TKH4-Q6100-22C	60	950	670	1100	870	550	φ15	450	
150	TKH4-Q5150-42C	50/60	950	770	1275	600	660	φ15	800	
	TKH4-Q6150-42C	60	950	770	1275	600	660	φ15	690	
200	TKH4-Q5200-42C	50/60	1000	770	1500	600	650	φ20	900	
	TKH4-Q6200-42C	60	1000	770	1500	600	650	φ20	790	
300	TKH4-Q5300-42C	50/60	1050	820	1665	700	700	φ20	1200	
	TKH4-Q6300-42C	60	1050	820	1665	700	700	φ20	1080	

■三相／一相（逆V結線）

容量 (kVA)	型式	周波数 (Hz)	外形寸法 (mm)			取付寸法 (mm)			総質量 (kg)	外形図
			Ⓦ	Ⓓ	Ⓗ	XS	YS	DS		
5	TKH4-V5005-22C	50/60	520	520	645	460	400	φ15	91	図1
	TKH4-V6005-22C	60	520	520	645	460	400	φ15	83	
7.5	TKH4-V5008-22C	50/60	520	520	645	460	400	φ15	105	
	TKH4-V6008-22C	60	520	520	645	460	400	φ15	97	
10	TKH4-V5010-22C	50/60	520	520	645	460	400	φ15	115	
	TKH4-V6010-22C	60	520	520	645	460	400	φ15	105	
15	TKH4-V5015-22C	50/60	620	620	845	560	500	φ15	165	
	TKH4-V6015-22C	60	620	620	845	560	500	φ15	150	
20	TKH4-V5020-22C	50/60	620	620	845	560	500	φ15	185	
	TKH4-V6020-22C	60	620	620	845	560	500	φ15	170	
30	TKH4-V5030-22C	50/60	620	620	845	560	500	φ15	235	
	TKH4-V6030-22C	60	620	620	845	560	500	φ15	210	

■外形図

●図1

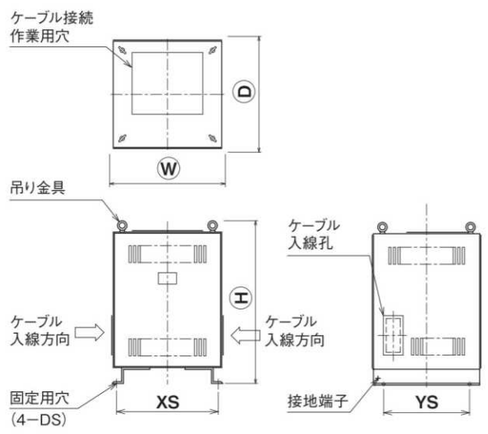

●図2

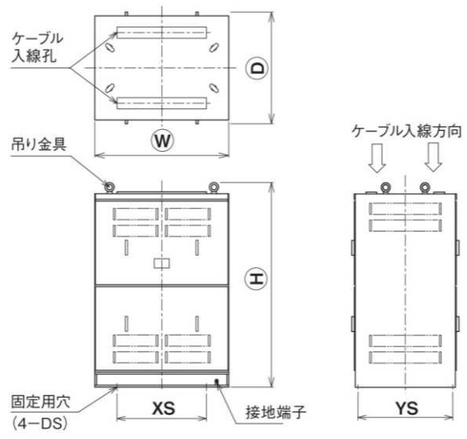

特性表

■単相二線

容量(kVA)	周波数(Hz)	全損失(W)	短絡インピーダンス(%)	突入電流倍率(倍)	一次側推奨ブレーカ
5	50/60	330	4.6	17	50AF-40AT
	60	330	4.5	16	50AF-40AT
7.5	50/60	420	4.4	17	100AF-75AT
	60	400	4.6	15	100AF-75AT
10	50/60	490	3.9	19	100AF-100AT
	60	480	4.0	17	100AF-100AT
15	50/60	640	3.2	22	225AF-175AT
	60	630	3.1	21	225AF-175AT
20	50/60	1020	4.0	22	225AF-225AT
	60	990	4.0	20	225AF-225AT
30	50/60	1260	3.1	28	400AF-400AT
	60	1180	2.8	27	400AF-400AT
40	50/60	1510	3.0	24	600AF-600AT
	60	1450	2.9	23	600AF-600AT
50	50/60	1670	2.9	24	600AF-600AT
	60	1610	2.8	22	600AF-600AT
75	50/60	2170	3.0	22	800AF-800AT
	60	2110	3.1	21	800AF-800AT
100	50/60	2660	2.9	20	1000AF-1000AT
	60	2560	3.1	18	1000AF-1000AT

■単相三線

容量(kVA)	周波数(Hz)	全損失(W)	短絡インピーダンス(%)	突入電流倍率(倍)	一次側推奨ブレーカ
5	50/60	330	4.6	18	30AF-30AT
	60	320	4.4	18	30AF-30AT
7.5	50/60	400	4.1	18	50AF-40AT
	60	380	4.2	17	50AF-40AT
10	50/60	530	4.1	18	50AF-50AT
	60	510	4.3	16	50AF-40AT
15	50/60	640	3.2	21	100AF-75AT
	60	620	3.1	22	100AF-75AT
20	50/60	1020	4.1	22	125AF-125AT
	60	1030	4.1	21	125AF-125AT
30	50/60	1250	3.1	27	225AF-200AT
	60	1190	2.9	27	225AF-200AT
40	50/60	1420	2.8	26	400AF-300AT
	60	1420	2.9	23	400AF-300AT
50	50/60	1660	2.8	24	400AF-300AT
	60	1550	2.8	23	400AF-300AT
75	50/60	2050	2.8	22	400AF-400AT
	60	2050	3.0	21	400AF-400AT
100	50/60	2660	2.9	20	600AF-500AT
	60	2550	3.0	19	600AF-500AT
150	50/60	4150	4.5	17	600AF-600AT
	60	3950	4.8	16	600AF-600AT
200	50/60	5120	3.8	19	800AF-800AT
	60	4860	4.1	19	800AF-800AT
300	50/60	6330	3.5	19	1250AF-1250AT
	60	6140	3.8	18	1250AF-1250AT

■三相／二相（スコット結線）

容量(kVA)	周波数(Hz)	全損失(W)	短絡インピーダンス(%) 主座	短絡インピーダンス(%) T座	突入電流倍率(倍)	一次側推奨ブレーカ
5	50/60	450	5.7	7.3	13	30AF-20AT
	60	430	5.4	7.0	12	30AF-20AT
7.5	50/60	560	4.5	5.8	17	50AF-40AT
	60	520	4.3	5.3	16	50AF-40AT
10	50/60	660	3.6	5.3	18	50AF-50AT
	60	650	3.4	5.0	18	50AF-50AT
15	50/60	880	3.2	4.4	20	125AF-100AT
	60	860	3.1	4.2	19	125AF-100AT
20	50/60	1080	3.8	4.6	16	125AF-100AT
	60	1060	3.7	4.4	16	125AF-100AT
30	50/60	1480	3.5	4.3	17	225AF-150AT
	60	1430	3.5	4.2	16	225AF-150AT
40	50/60	1800	3.8	4.4	14	225AF-175AT
	60	1760	3.9	4.5	14	225AF-175AT
50	50/60	1960	2.7	3.2	20	400AF-300AT
	60	1900	2.8	3.2	18	400AF-300AT
75	50/60	2750	3.7	4.1	14	400AF-300AT
	60	2690	3.9	4.1	14	400AF-300AT
100	50/60	4390	5.8	6.1	10	400AF-350AT
	60	4270	6.3	6.5	9	400AF-350AT
150	50/60	5290	4.9	6.0	11	400AF-300AT
	60	5000	5.3	6.3	10	400AF-300AT
200	50/60	5570	3.9	4.2	16	400AF-400AT
	60	5530	4.3	4.5	15	400AF-400AT
300	50/60	7180	4.1	4.2	14	600AF-600AT
	60	7050	4.5	4.6	13	600AF-600AT

■三相（人ーイ 結線）

容量(kVA)	周波数(Hz)	全損失(W)	短絡インピーダンス(%)	突入電流倍率(倍)	一次側推奨ブレーカ
5	50/60	390	5.5	13	30AF-10AT
	60	370	5.1	14	30AF-10AT
7.5	50/60	500	4.7	15	30AF-15AT
	60	480	4.2	16	30AF-15AT
10	50/60	630	4.3	16	30AF-30AT
	60	590	3.8	18	30AF-30AT
15	50/60	900	4.8	13	30AF-30AT
	60	850	4.7	12	30AF-30AT
20	50/60	1220	5.1	11	50AF-40AT
	60	1150	4.9	11	50AF-40AT
30	50/60	1430	4.5	11	60AF-60AT
	60	1350	4.4	11	60AF-60AT
40	50/60	1870	4.6	11	100AF-75AT
	60	1780	4.7	10	100AF-75AT
50	50/60	1960	3.8	13	100AF-100AT
	60	1870	3.8	12	100AF-100AT
75	50/60	2510	3.2	13	225AF-150AT
	60	2410	3.2	13	225AF-150AT
100	50/60	3110	2.8	15	225AF-200AT
	60	3000	2.9	14	225AF-200AT
150	50/60	4570	3.4	13	400AF-300AT
	60	4370	3.5	12	400AF-300AT
200	50/60	5090	3.3	12	400AF-350AT
	60	4850	3.4	11	400AF-350AT
300	50/60	7190	4.1	11	600AF-600AT
	60	6860	4.4	11	600AF-600AT

■三相（△ーY 結線）

容量(kVA)	周波数(Hz)	全損失(W)	短絡インピーダンス(%)	突入電流倍率(倍)	一次側推奨ブレーカ
5	50/60	390	5.7	11	30AF-10AT
	60	380	5.3	11	30AF-10AT
7.5	50/60	500	4.7	13	30AF-15AT
	60	480	4.3	14	30AF-15AT
10	50/60	620	4.5	12	30AF-20AT
	60	620	4.4	12	30AF-20AT
15	50/60	880	4.8	12	30AF-30AT
	60	830	4.7	11	30AF-30AT
20	50/60	1070	4.5	11	50AF-40AT
	60	1040	4.4	11	50AF-40AT
30	50/60	1430	4.3	10	60AF-60AT
	60	1360	4.2	10	60AF-60AT
40	50/60	1800	4.7	9	100AF-75AT
	60	1710	4.8	8	100AF-75AT
50	50/60	2020	4.0	10	100AF-100AT
	60	1920	4.0	9	100AF-100AT
75	50/60	2510	3.1	13	225AF-150AT
	60	2420	3.1	12	225AF-150AT
100	50/60	3040	2.9	13	225AF-200AT
	60	3090	3.1	12	225AF-200AT
150	50/60	4260	3.4	11	400AF-300AT
	60	4080	3.5	10	400AF-300AT
200	50/60	4970	3.2	11	400AF-350AT
	60	4930	3.5	10	400AF-350AT
300	50/60	7500	4.0	10	600AF-600AT
	60	7140	4.3	10	600AF-600AT

■三相／一相（逆V結線）

容量(kVA)	周波数(Hz)	全損失(W)	短絡インピーダンス(%)	突入電流倍率(倍)	一次側推奨ブレーカ
5	50/60	440	6.5	14	50AF-40AT
	60	440	6.3	14	50AF-40AT
7.5	50/60	530	4.9	17	60AF-60AT
	60	510	4.8	16	60AF-60AT
10	50/60	660	5.6	16	100AF-75AT
	60	630	5.7	15	100AF-75AT
15	50/60	930	5.7	15	125AF-125AT
	60	910	5.8	14	125AF-125AT
20	50/60	1150	5.7	15	225AF-150AT
	60	1120	6.0	13	225AF-150AT
30	50/60	1480	6.4	13	225AF-225AT
	60	1440	6.9	11	225AF-225AT

●特性値について

※上記特性値は設計値であり保証値ではありませんので予めご了承願います。
※50/60Hzの特性値は50Hzにおける特性値です。
※一次側推奨ブレーカは弊社推奨品（三菱電機㈱ 汎用品 NF-S クラス）の特性を基準にしています。適用に際しては各メーカーの遮断特性をご確認ください。

特殊品

屋外ケース（IP34）

屋外仕様（屋外ケース収納）品の製作も可能です。（詳しくは弊社各営業所にお問合わせください）